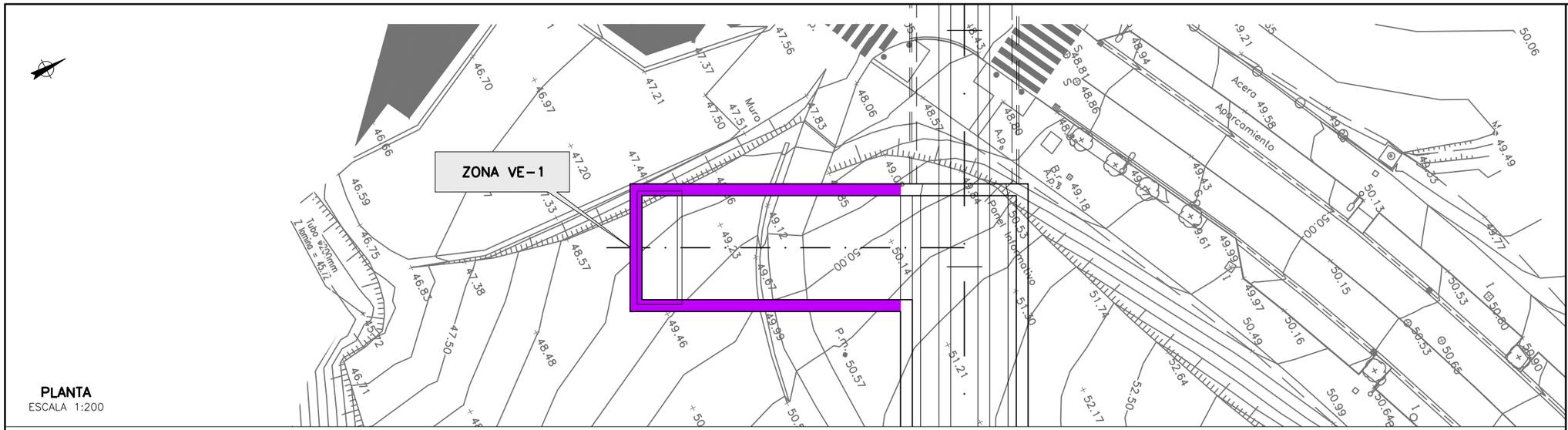

PLANTA
ESCALA 1:200

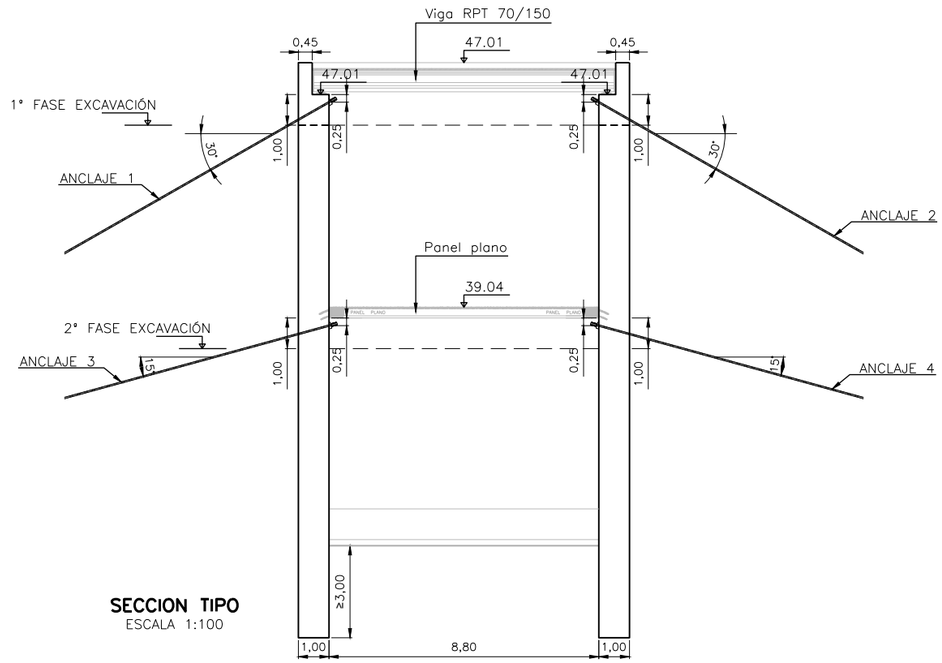

SECCION TIPO
ESCALA 1:100

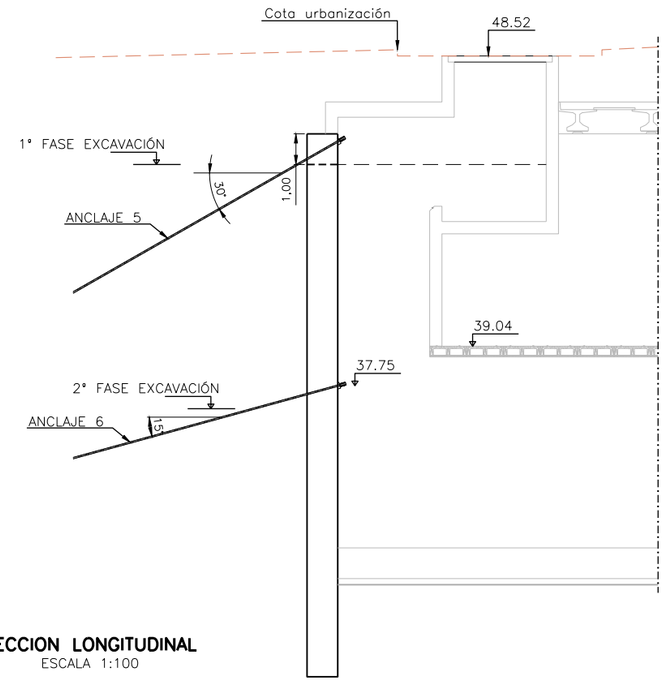

SECCION LONGITUDINAL
ESCALA 1:100

VENTILACION DE EMERGENCIA 1. SECCION 1

PROCESO CONSTRUCTIVO PREVISTO PARA EL CALCULO Y DIMENSIONAMIENTO DE LA LAS PANTALLAS.

1. EJECUCION DE LA PLATAFORMA DE TRABAJO A LA COTA 49,50.
2. EJECUCION DE LOS MURETES GUIA Y EJECUCION DE LA PANTALLA DE 1,00 M. DE ESPESOR, POR BATACHES.
3. SE EXCAVA LA 1° FASE HASTA LA COTA DE TIERRAS QUE MARCA LA COTA INFERIOR DE LA VIGA DE ATADO DE LAS PANTALLAS.
4. EJECUCION DE LA VIGA DE ATADO Y EJECUCION DEL 1° NIVEL DE ANCLAJES PROVISIONALES.
5. SE EXCAVA LA 2° FASE HASTA UNA PROFUNDIDAD DE 1,00 M. POR DEBAJO DE LA COTA DE TIERRAS QUE MARCA EL FORJADO INTERMEDIO.
6. EJECUCION DEL SEGUNDO NIVEL DE ANCLAJES PROVISIONALES.
7. SE EXCAVA LA 3° FASE HASTA LA COTA DE TIERRAS QUE MARCA LA LOSA INFERIOR.
8. EJECUCION DE LA LOSA INFERIOR DE 1,00 M. DE ESPESOR.
9. EJECUCION DE LA LOSA MACIZA INTERMEDIA DE 50 CM DE ESPESOR Y POSTERIOR ELIMINACION DEL 2° NIVEL DE ANCLAJES PROVISIONALES. PARA ELLO EL HORMIGÓN DE LA LOSA INTERMEDIA DEBERÁ DE TENER UNA RESISTENCIA > 0,8 Fck.
10. EJECUCION DE LA CUBIERTA COMPUESTA POR VIGAS RPT 70/150 Y LOSA DE 25CM. Y POSTERIOR ELIMINACION DEL 1° NIVEL DE ANCLAJES PROVISIONALES. PARA ELLO EL HORMIGÓN DE LA LOSA DEBERÁ DE TENER UNA RESISTENCIA > 0,8 Fck.

VENTILACION EMERGENCIA 1. SECCION 2

PROCESO CONSTRUCTIVO PREVISTO PARA EL CALCULO Y DIMENSIONAMIENTO DE LA LAS PANTALLAS.

1. EJECUCION DE LA PLATAFORMA DE TRABAJO A LA COTA 49,50.
2. EJECUCION DE LOS MURETES GUIA Y EJECUCION DE LA PANTALLA DE 1,00 M. DE ESPESOR, POR BATACHES.
3. SE EXCAVA LA 1° FASE HASTA LA COTA DE TIERRAS QUE MARCA LA COTA INFERIOR DE LA VIGA DE ATADO DE LAS PANTALLAS.
4. EJECUCION DE LA VIGA DE ATADO Y EJECUCION DEL 1° NIVEL DE ANCLAJES PROVISIONALES.
5. SE EXCAVA LA 2° FASE HASTA APROXIMADAMENTE LA COTA 37,75.
6. EJECUCION DEL SEGUNDO NIVEL DE ANCLAJES PROVISIONALES.
7. SE EXCAVA LA 3° FASE HASTA LA COTA DE TIERRAS QUE MARCA LA LOSA INFERIOR.
8. EJECUCION DE LA LOSA INFERIOR DE 1,00 M. DE ESPESOR.
9. EJECUCION DE LA CUBIERTA COMPUESTA POR VIGAS RPT 70/150 Y LOSA DE 25CM. Y POSTERIOR ELIMINACION DE LOS DOS NIVELES DE ANCLAJES PROVISIONALES. PARA ELLO EL HORMIGÓN DE LA LOSA DEBERÁ DE TENER UNA RESISTENCIA > 0,8 Fck.

OHARRAK :
NOTAS :

	ZONA	PK INICIO	PK FINAL
	VE-1		

REV.	CLASE DE MODIFICACION	FECHA	NOMBRE	COMP.	OBRA
A	PROYECTO – PRIMERA EMISIÓN	JUL.21	MAHC	ETS	

BIRAZTERTZEAK
REVISIONES

AHOLKULARIA
CONSULTOR
eptisa FULCRUM

INGENIARI EGILEA
INGENIERO AUTOR
MIGUEL ÁNGEL HERRERA COSSIO
Ingeniero de caminos

REFERENCIA CONSULTOR
REFERENCIA
L5-AG-21-269-A

EUSKO JAURLARITZA GOBIERNO VASCO
LURRALDE PLANGINTZA, ETXEBIZITZA ETA GARRAIO SAILA
DEPARTAMENTO DE PLANIFICACIÓN TERRITORIAL, VIVIENDA Y TRANSPORTES

euskal trenbide sarea
PROIEKTUAREN IKUSKAPENA ETA ZUZENDARITZA
INSPECCION Y DIRECCION DEL PROYECTO

ESKALA ORIGINALA:
ESCALA ORIGINAL
INDICADAS
EN DIN A1
ESKALA GRAFIKOA
ESCALA GRAFICA

PROJEKTU IZENBURUA
TITULO DEL PROYECTO
BILBOKO METROPOLI–TRENBIDEAREN 5. LINEAKO ERAIKUNTZA PROIEKTUA. APERRIBAI – GALDAKAO TARTEA
PROYECTO CONSTRUCTIVO DE LA LÍNEA 5 DEL FERROCARRIL METROPOLITANO DE BILBAO. TRAMO APERRIBAI – GALDAKAO

PLANU – IZENBURUA
TITULO DEL PLANO
ESTACION DE BENGOETXE
ESTRUCTURAS. ZONA VE–1
PLANTA Y SECCION TIPO

PLANU–ZNB / N. PLANO
8.5.4.8
ORRIA / HOJA
1 SIGUE 2

O:\Proyectos_L5\7. Delineación y planos\PLANOS\PLANOS ETS\TRAMO 2\02.2 PLANOS SEPARADOS\L5-AG-21-269-A.dwg