BESTELAKO XEDAPENAK

EKONOMIAREN GARAPEN ETA LEHIAKORTASUN SAILA

4379

EBAZPENA, 2014ko irailaren 29koa, Energiaren, Meategien eta Industria Administrazioaren zuzendariarena, Consorcio Centro de Laboratorios y Servicios Industriales de Madrid SLU metrologia-sistemak, IPFNAk, energia elektrikoaren kontagailuak, manometro digitalak eta analogikoak, biskositate gutxiko likidoetarako zisterna-kamioien neurketa-sistemak, erregaien eta ez-erregaien hornigailuak egiaztatzeko erakunde baimenduaren izendapena luzatzeko dena.

Erref.: 01-OV-1016

AURREKARIAK:

1.– 2014ko irailaren 9an, José Manuel López Mejías jaunak, Madrilgo Valentín Beato kaleko 16. zenbakian egoitza duen Consorcio Centro de Laboratorios y Servicios Industriales de Madrid SLUren izenean, metrologia, pisatzeko gailu ez automatikoak, energia elektrikoaren kontagailuak, estatiko konbinatuak, aktiboak, a, b eta c klaseetakoak eta erreaktiboak, 2. eta 3. klaseetakoak, energia aktiboko energia elektrikoaren kontagailuak, a, b eta c klaseetakoak, manometro analogikoak eta digitalak, biskositate gutxiko likidoetarako zisterna-kamioien neurketa-sistemak eta ibilgailuak erregai gisa erabiliko ez diren substantziez hornitzeko gailuak egiaztatzeko erakunde baimenduaren izendapena luzatzea eskatu zuen.

2.– Energiaren, Meategien eta Industria Administrazioaren zuzendariak 2014ko ekainaren 9an emandako Ebazpenaren bidez, Consorcio Centro de Laboratorios y Servicios Industriales de Madrid SLU izendatu zen metrologia-sistemak, IPFAk, tenperatura-erregistragailuak eta termometroak, gas-analizatzaileak eta opazimetroak egiaztatzeko erakunde baimendu gisa.

3.– Erakunde eskatzaileak, egiaztapen metrologikoak egiteko erakunde baimenduaren izendapena luzatzeko, egiaztapen metrologikoak egiteko erakunde baimenduak izendatzeko azaroaren 29ko 1/2007 Zuzentaraua argitaratu duen Industriako Idazkaritza Nagusiaren 2007ko azaroaren 29ko Ebazpenean ezarritako baldintzak bete behar ditu. Horretarako, ENACek emandako OC-I/131 egiaztapen-ziurtagiria aurkeztu da, 2013ko urriaren 4ko eranskin teknikoarekin batera (9. berrikuspena), honako tresna hauek, besteak beste, biltzen dituena:

– Energia elektrikoaren kontagailuak, estatiko konbinatuak, aktiboak, A, B eta C klaseetakoak eta erreaktiboak, 2. eta 3. klaseetakoak.

– Energia aktiboko energia elektrikoaren kontagailu estatikoak, A, b eta C klaseetakoak.

– Pisatzeko gailu ez-automatikoak:

I. Klasea: 1 mg<=m<= 5 kg, n<= 1.000.000 dela.

II. Klasea: 5 kg<=m<= 10 kg, n<= 100.000 dela.

III. Klasea: 10 kg<=m<= 200 kg, n= 10.000 dela.

III. eta IIII. klaseak: 200 kg<=m<= 150 T, n= 3.000 dela.

– 20 bar arteko autoen gurpilentzako manometroak.

– Biskositate gutxiko likidoetarako zisterna-kamioien neurketa-sistemak, 50 eta 1.000 l/min-ko emarietarako.

– Hornigailuak, gutxieneko neurketa-edukiera>= 2 l, gehieneko emaria 200 l/min-ko.

– Erregai gisa ez erabiltzeko substantziez autoak hornitzeko gailuak, emaria 2 eta 50 l/min-ko artekoa.

Espediente honi ebazpena emateko, beharrezko izango da honako hauek kontuan hartzea:

ZUZENBIDEKO OINARRIAK

1.– Euskal Autonomia Erkidegoan kontrol metrologikoa gauzatzeko bitartekoak ezartzen dituen 38/2001 Dekretuaren 11. artikuluak zehazten duenez, industria-arloko erakunde eskudunak egiaztapen metrologikoak egiteko erakundeak gaitu ahal izango ditu, konponketa nahiz aldaketen osteko eta aldizkako egiaztapenak burutzeko.

2.– Energiaren, Meategien eta Industria Administrazioaren Zuzendaritzak du ebazpen hau emateko eskumena, Ekonomiaren Garapen eta Lehiakortasun Sailaren egitura organikoa eta funtzionala ezartzen dituen apirilaren 9ko 190/2013 Dekretuaren 13. artikuluan ezarritakoaren arabera (2013-04-13ko EHAA).

3.– Neurketa-tresnen kontrol metrologikoko oinarrizko legeria arautzailea Metrologiako 3/1985 Legean eratua dago; lege hori hauek aldatu zuten: ekainaren 28ko 1296/1986 Errege Lege Dekretuak, abenduaren 30eko 13/1996 Legeak eta abenduaren 30eko 66/1997 Legeak, uztailaren 21eko 889/2006 Errege Dekretuak, pisatzeko tresna ez-automatikoetan Estatuak egin beharreko metrologia-kontrola arautzekoak eta aipatutako 2007ko azaroaren 29ko Ebazpenak.

4.– ITC/1922/2010 Agindua, uztailaren 12koa, haztapen-hautagailuen gisako funtzionamendu automatikoko pisaketa-tresnen gaineko kontrol metrologikoa arautzekoa.

5.– Konpresio bidez martxan jartzen diren motorrak (diesel) dituzten automobilen ihes-gasen opakutasuna neurtzeko eta argiarekiko xurgapen-koefizientea zehazteko zerbitzu-fasean dauden tresnen gaineko Estatuaren kontrol metrologikoa arautzen duen azaroaren 22ko ITC/3749/2006 Aginduak, entseguak, horien egikaritzea eta onartutako gehieneko akatsak zehazten ditu IV. Eranskinean.

6.– Azaroaren 22ko ITC/3722/2006 Aginduak, txinparta bidez martxan jartzen diren motorrak (gasolina) dituzten ibilgailuen ihes-gasen igorpenak neurtzeko zerbitzu-fasean dauden tresnen gaineko Estatuaren kontrol metrologikoa arautzen duenak, entseguak, horien egikaritzea eta onartutako gehieneko akatsak zehazten ditu II. eranskinean.

7.– Azaroaren 22ko ITC/3701/2006 Agindua, tenperatura kontrolatuan, produktuak garraiatu, biltegiratu, banatu eta kontrolatzeko termometro eta tenperatura-erregistragailuen gainean Estatuak egin beharreko kontrol metrologikoa arautzen duena.

8.– Sustapen Ministerioaren 1999ko apirilaren 27ko Agindua, zeinen bidez arautzen baita pisatzeko tresna ez-automatikoetan Estatuak egin beharreko metrologia-kontrola.

9.– Industria, Merkataritza eta Turismoko sailburuaren 2004ko apirilaren 23ko Agindua, zeinen bidez arautzen baitira pisatze-tresna ez-automatikoen egiaztapen-erakundeak (3.000 kg baino gehiagoko neurketa-ahalmena).

10.– 1995eko apirilaren 25eko Ministro Agindua, aldizkako ikuskapenetan eta konpondu zein aldatu ondorengoetan pneumatikoetarako erabilera publikoko manometroetan egin beharreko metrologia-kontrola arautzekoa.

11.– ITC/3700/2006 agindua, azaroaren 22koa, motordun ibilgailuen pneumatikoen presioa neurtzeko predeterminazio-gailuak dituzten edo ez dituzten osagai elektronikoez erabat edo partzialki hornitutako manometroen gaineko Estatuaren kontrol metrologikoa arautzen duena.

12.– Azaroaren 22ko ITC/3720/2006 Aginduak, uraz bestelako likidoen neurketa-sistemetan –hornigailu edo euskarri deitutakoetan– Estatuaren kontrol metrologikoa arautzekoak, III. eranskinean honako hauek zehazten ditu: entseguak, horien burutzapena, eta baimendutako gehieneko akatsak.

13.– Industria, Merkataritza eta Turismoko sailburuaren 2004ko apirilaren 26ko Agindua, zeinaren bidez arautu egiten baitira erregaiak eta erregai likidoak hornitzeko likidoak –uraz bestelakoak– eta ibilgailu automobilen pneumatikoetarako erabilera publikoko manometroak neurtzeko sistemak.

14.– Azaroaren 22ko ITC/3750/2006 Agindua, biskositate gutxiko likidoak garraiatzeko zisterna-kamioietarako neurtze-sistemen gaineko Estatuaren kontrol metrologikoa arautzekoa.

15.– Industria, Merkataritza eta Turismoko sailburuaren 2008ko otsailaren 29ko Agindua, likatasun txikiko (≤= 20 mPa s) zisterna-kamioietako neurtze-sistemen entitate egiaztatzaileen, konpontzaileen eta titularren obligazioak arautzen dituena.

16.– Industriako Idazkaritza Nagusiaren 2009ko uztailaren 15eko Ebazpena, azaroaren 22ko ITC/3750/2006 Aginduaren III. eranskina aldatzekoa.

17.– ITC/360/2010 agindua, otsailaren 12koa, ibilgailu automobilak erregai gisa erabiltzen ez diren substantziez hornitzeko uraz bestelako likidoak neurtzeko sistemen (hornigailuak edo banagailuak) gaineko Estatuaren kontrol metrologikoa arautzen duena.

18.– ITC/3747/2006 agindua, azaroaren 22koa, zuzeneko konexioan edo transformadorerako konexioan, barneko edo kanpoko kokapenean dauden korronte alternoko energia aktiboko kontagailu elektriko estatikoen gaineko (A, B eta C klaseetakoak) Estatuaren kontrol metrologikoa arautzen duena, konpondu eta aldatu ondorengo egiaztapen-faserako eta aldizkako egiaztapen-faserako.

19.– ITC/3022/2007 agindua, urriaren 10ekoa, energia elektrikoko horniduretan 15 Kw-ra bitarteko potentziarekin instalatu behar diren eta ordu-diskriminazioko eta telekudeaketako gailuak dituzten energia aktiboko (A, B eta C klaseetakoak) eta energia erreaktiboko (2. eta 3. klaseetakoak) kontagailu elektriko estatikoen gaineko Estatuaren kontrol metrologikoa arautzen duena, konpondu eta aldatu ondorengo egiaztapen-faserako eta aldizkako egiaztapen-faserako.

Aipatutako lege-aginduak, eta oro har eta haiekin bat etorriz aplikatzekoak diren gainerako xedapenak aztertu ondoren, honako hau

EBAZTEN DUT:

1.– Honako hauen egiaztatze metrologikoa egiteko CLM SLU (Valentín Beato kalea, 16 - Madril) erakunde baimenduaren izendapena luzatzea:

– 150 kg arteko pisaketa automatikoa egiteko tresnak.

– 1. eta 2. klaseko tenperatura-erregistragailuak, eta 25 ºC-tik -25 ºC-ra arteko 1. eta 2. klaseko termometroak, berezko bitarteko isotermoak eta bezeroarenak dituztenak.

– Txinparta bidezko pizte-sistemadun motorrak (gasolina) dituzten ibilgailuen ihes-gasen isurketa neurtzeko tresnak.

– Konpresio bidezko pizte-sistemadun motorra (diesel) duten ibilgailuen ihes-gasen opazimetroak.

– Energia elektrikoaren kontagailuak, estatiko konbinatuak, aktiboak, A, B eta C klaseetakoak eta erreaktiboak, 2. eta 3. klaseetakoak.

– Energia aktiboko energia elektrikoaren kontagailu estatikoak, A, B eta C klaseetakoak.

– Pisatzeko gailu ez-automatikoak:

I. Klasea: 1 mg<=m<= 5 kg, n<= 1.000.000 dela.

II. Klasea: 5 kg<=m<= 10 kg, n<= 100.000 dela.

III. Klasea: 10 kg<=m<= 200 kg, n= 10.000 dela.

III. eta IIII. klaseak: 200 kg<=m<= 150 T, n= 3.000 dela.

– 20 bar arteko autoen gurpilentzako manometroak.

– Biskositate gutxiko likidoetarako zisterna-kamioien neurketa-sistemak, 50 eta 1.000 l/min-ko emarietarako.

– Hornigailuak, gutxieneko neurketa-edukiera>= 2 l, gehieneko emaria 200 l/min-ko.

– Erregai gisa ez erabiltzeko substantziez autoak hornitzeko gailuak, emaria 2 eta 50 l/min-ko artekoa.

– Izendapen horren irismena ENACek emandako egiaztapenean eta OC-I/131 Eranskin Teknikoan (9. berrikuspena) bildutako tresnetan oinarritzen da.

2.– Ematen den baimenari, honako baldintza hauek ezartzea:

– Euskal Autonomia Erkidegoko tresnetan jardungo du.

– Tresnak probak gainditzen baditu, egiaztatu izanaren etiketa erantsiko dio erakundeak. Halaber, kontrol metrologikoko egiaztagiri bat emango da, Ekonomiaren Garapen eta Lehiakortasun Sailak ezartzen duenarekin bat etorriz.

Probak gainditzen ez baditu, zerbitzua emateko gaitasungabetuta dagoela adierazten duen etiketa gorria itsatsiko dio. Hori guztia, uztailaren 21eko 889/2006 Errege Dekretuaren I. eranskinarekin bat etorriz egingo da. Halaber, egiaztatzea gainditu ez duen tresnaren berri emango zaio, berehala, tresna dagoen lekuko lurralde-ordezkaritzari.

– Dagokion egiaztatzea egin ondoren, CLM SLU sozietateak tresna zigilatuko du zigiluen bitartez edo, ahal bada, eta bortxaezintasuna bermatzen bada, etiketa itsaskor auto-suntsigarrien bitartez. Ez dira inolaz ere berunezko zigiluak edo antzekoak erabiliko; zigiluok jardueraren girorako egokiak eta iraunkorrak izan beharko dute. Espainiako Metrologia Zentroaren (CEM) eta Energiaren, Meategien eta Industria Administrazioaren Zuzendaritzaren gida eta gomendioei jarraitu beharko zaie.

Edonola ere, zigiluek inskripzio hauek izango dituzte:

a) Zigilu normala:

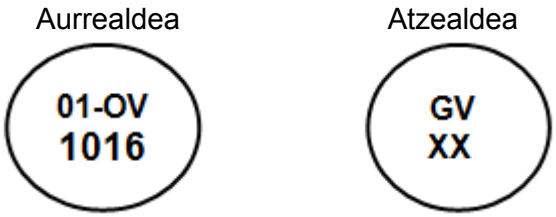

b) Zigilu enbutitua:

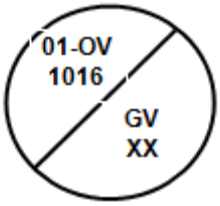

c) Plastikozko zigilua:

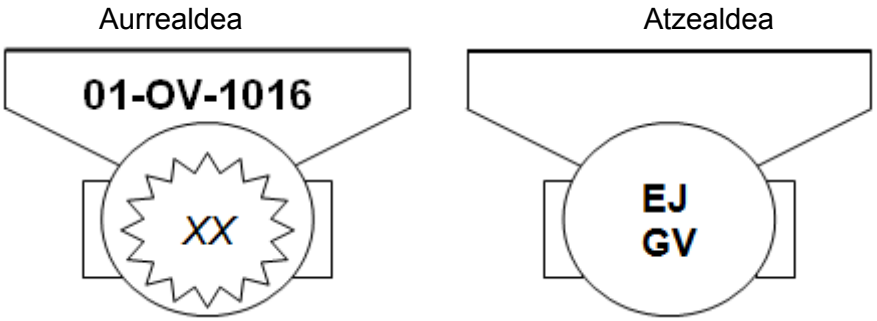

Egiaztatzea egiten den urtearen azken bi digituei dagokio XX-a.

3.– CLM SLU sozietateak urtero emango dio zuzendaritza honi baimendutako entseguei dagozkien tarifen berri.

4.– EAEko erakunde baimenduen erregistroan, zenbaki hau ematen zaio CLM SLU sozietateari: 01-OV-1016.

5.– CLM SLU enpresak honako hauetan xedatutakoari jarraituko dio uneoro: neurketa-tresnen gaineko Estatuaren kontrol metrologikoa arautzen duen uztailaren 21eko 889/2006 Errege Dekretua, izendapen hau berritzeko oinarri juridikoetan adierazitako aginduak, eta 2007ko azaroaren 29ko Ebazpena, eta bai Jaurlaritzaren Ekonomia Garapen eta Lehiakortasun Saileko Energiaren, Meategien eta Industria Administrazioaren Zuzendaritzak ezarritako beste edozein xedapen ere.

6.– Izendapenaren luzapen hau 2019ko ekainaren 9an iraungiko da, eta, egun hori baino lehen, interesdunak beste berritze bat eskatu ahal izango du, egiaztapen metrologikoko erakunde baimenduak izendatzeko den 2007ko azaroaren 29ko Ebazpenean xedatutako baldintza guztiak betetzen baditu.

7.– EAEn egiaztapen metrologikoak egiteko erakunde baimendu izateko, CLM SLUri lehendik emandako baimen guztiak indargabetzen eta ordezten ditu.

8.– Izendatutako erakundearen jardunen gainean ikuskatu, esku hartu eta kontrolatzeko eskumena Energiaren, Meategien eta Industria Administrazioaren Zuzendaritzari dagokio. Gainera, baimen hau ahalbidetu zuten baldintzak betetzen jarraitzen dela egiaztatzeko ikuskapenak egin ahal izango dituzte.

9.– Ebazpen hau eman eta gero, aurkeztutako agirietan egiaztatutako egoera aldatzen bada, Energiaren, Meategien eta Industria Administrazioaren Zuzendaritzari jakinaraziko zaio, eta hark baimena berretsiko du edo deuseztatu ahal izango du.

10.– Dena den, bateraezintasuna eta independentzia egongo da kontrol metrologikoa jasan behar duten neurketa-tresnen ekoizpen-, merkaturatze- eta konpontze-jarduerekiko (zerbitzuak ematea barne, baita Estatuko eta Autonomia Erkidegoko araudiekin bat seinalatzen diren jarduerak ere).

11.– Baimen hau deuseztatzeko arrazoi izango dira, indarreko legerian aurreikusitakoez gain, bertan ezarritako baldintzak ez betetzea, akreditazioa etetea edo baliogabetzea, baita hura eman zen orduko inguruabarrak funtsean aldatzea ere.

12.– Izendapen hau ez berritzeko arrazoi izan daitezke arau- eta administrazio-irregularitasunak, baita egiaztatze metrologikoko erakunde baimendua zehapenpean izatea ere.

13.– Urtero, lehen hiruhilekoan zehar, egiaztapen metrologikoak egiteko baimendutako erakundeak Energiaren, Meategien eta Industria Administrazioaren Zuzendaritzari memoria bat bidaliko dio egindako jardueren eta gertatutako gorabeheren berri emanez. Halaber, lurralde bakoitzean egindako egiaztapenen berri emango zaio dagokion lurralde-ordezkaritzari, sei hilabeterik behin.

Horretaz gain, 48 orduko aurrerapenarekin, jardun-esparruaren arabera dagokion lurralde-ordezkaritzan jakinaraziko du zein diren egin beharreko egiaztatzeak, mezu elektroniko edo fax bidez jakinarazi ere.

Ebazpen honek ez dio amaiera ematen administrazio-bideari, eta, beraren aurka, gora jotzeko errekurtsoa aurkez dakioke Industriako sailburuordeari, hilabeteko epean, ebazpen hau jakinarazi eta biharamunetik aurrera, 4/1999 Legean ezarritakoa betez. Lege horren bidez, azaroaren 26ko 30/1992 Legea aldatu zen, Herri Administrazioen Araubide Juridikoaren eta Administrazio Prozedura Erkidearena.

Vitoria-Gasteiz, 2014ko irailaren 29a.

Energiaren, Meategien eta Industria Administrazioaren zuzendaria,
JAVIER ZARRAONANDIA ZULOAGA.